▸ FAX：0493－81－3483　エイブル株式会社
電話：03－6766－8981
メールアドレス：info@d-kuru.ocnk.net
【D+kuru(ディークル)】：http://www.d-kuru.com/

ガラスドア（引き戸）　テレスコピック80／G見積依頼書

● お客様プロフィール

1. ご利用者

◯ 個人様　　◯ 業者様

会社（お仕事で取り扱いの場合）

（ふりがな）
貴社名：＿＿＿＿＿＿＿＿＿＿＿＿様

（ふりがな）
ご担当者名：＿＿＿＿＿＿＿＿＿＿＿＿様

ご住所　〒＿＿＿＿＿＿＿＿

＿＿＿＿＿＿＿＿＿＿＿＿＿＿＿＿

＿＿＿＿＿＿＿＿＿＿＿＿＿＿＿＿

電話番号　＿＿＿＿＿＿＿＿＿＿＿＿

FAX番号　＿＿＿＿＿＿＿＿＿＿＿＿

E-mail　＿＿＿＿＿＿＿＿＿＿＿＿

今後のご連絡方法　☐ 電話　☐ FAX　☐ メール

現場名　＿＿＿＿＿＿＿＿＿＿＿＿

現場住所
（ご住所と同じ場合は、「同じ」とお書きください。）

＿＿＿＿＿＿＿＿＿＿＿＿＿＿＿＿

＿＿＿＿＿＿＿＿＿＿＿＿＿＿＿＿

2. 建築物

☐ 新築　　☐ マンション＿＿＿階
☐ リフォーム　　☐ 戸建住宅
☐ 店舗　　☐ オフィス

3. 取付施工

◯ 希望する（基本的に首都圏に限ります）
◯ 希望しない（自社で施工）

4. 大体のご予算　約＿＿＿＿＿万円位

5. ご希望納期

20＿＿＿　年　＿＿＿＿＿　月

◯ 上旬　◯ 中旬　◯ 下旬

●ご希望の仕様内容

A. 下部ガイドレール

◯ 必要　　◯ 不要

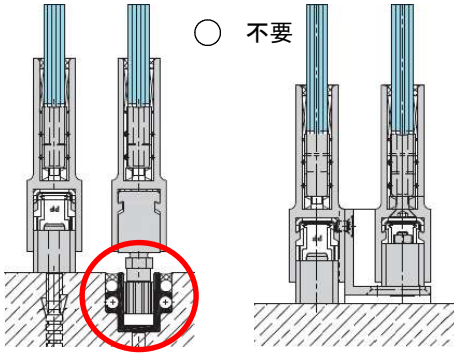

B. ハンドルの種類

◯ 通常ハンドル　　◯ ドア堀込みハンドル

C. ガラスの種類

◯ 透明ガラス2枚　　◯ タペガラス2枚
◯ 透明、タペ各1枚　　◯ その他

（「その他」の場合）＿＿＿＿＿＿＿＿

D. 開口寸法

① 左高LH：＿＿＿＿mm
② 右高RH：＿＿＿＿mm
③ 上幅TW：＿＿＿＿mm
④ 下幅BW：＿＿＿＿mm

（開口部）

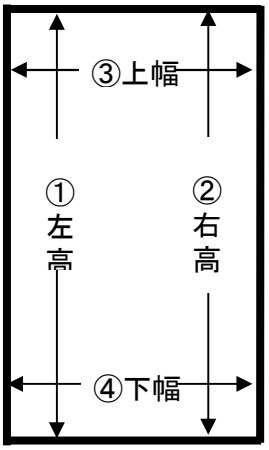

F. ご希望ドアセット数　＿＿＿＿セット
（2枚1セット）

☐ 打ち合わせの為に電話が欲しい。

ご依頼日	20　年　月　日